# 사양서

SECO Wireless Life

## 모델명 : GX-3H

www.iseco.co.kr

### GX-3H 제품사양
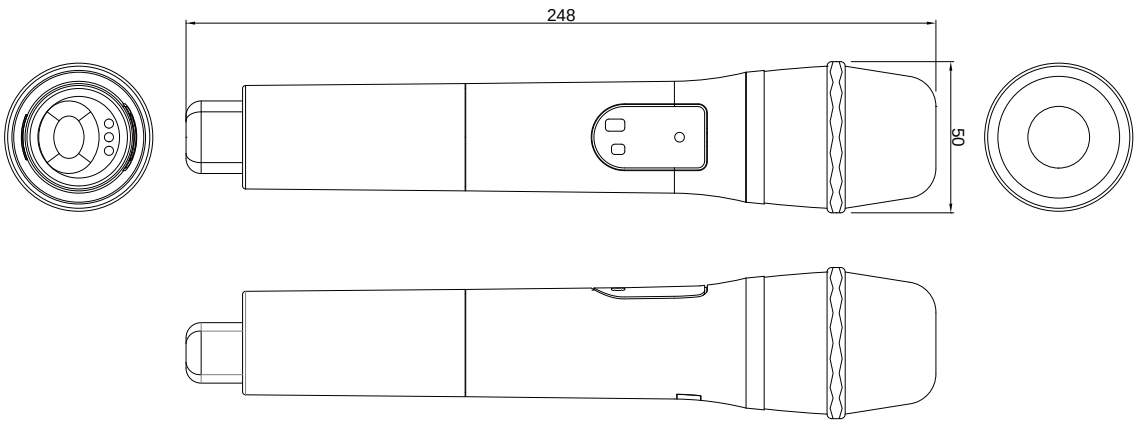
| | |
|---|---|
| 주파수대역 | 925MHz ~ 937.5MHz (UHF) |
| 발진방식 | PLL Synthesized |
| 채널수 | 32채널 (1그룹:16채널, 2그룹:16채널) |
| 주파수 응답대역 | 35Hz~17KHz |
| RF 출력 | 10 mW |
| 톤 주파수 | Dual tone code 방식 〈특허〉 |
| 사용 전원 | 3V (1.5V AA size Alkaline x 2EA) |
| 건전지 사용시간 | 1.5V AA 건전지 (Alkaline 건전지 사용시 12시간)<br>1.2V AA 충전건전지 (Ni-MH 2300mA 사용시 12시간) |
| 크기 (WxDxH) | 50(2R) x 248(L)mm |
| 무게 | 227g (배터리 제외) |
| 호환기종 | GX-33R, GX-3R |