포터블 수신기(캠코더용)

SECO®
Wireless Life

사용설명서

UC-9R

Portable Wireless Receiver System

본 제품을 사용하시기 전에 설명서를 꼭 읽어주세요. 본 사용설명서를 잘 보관하여 주세요.

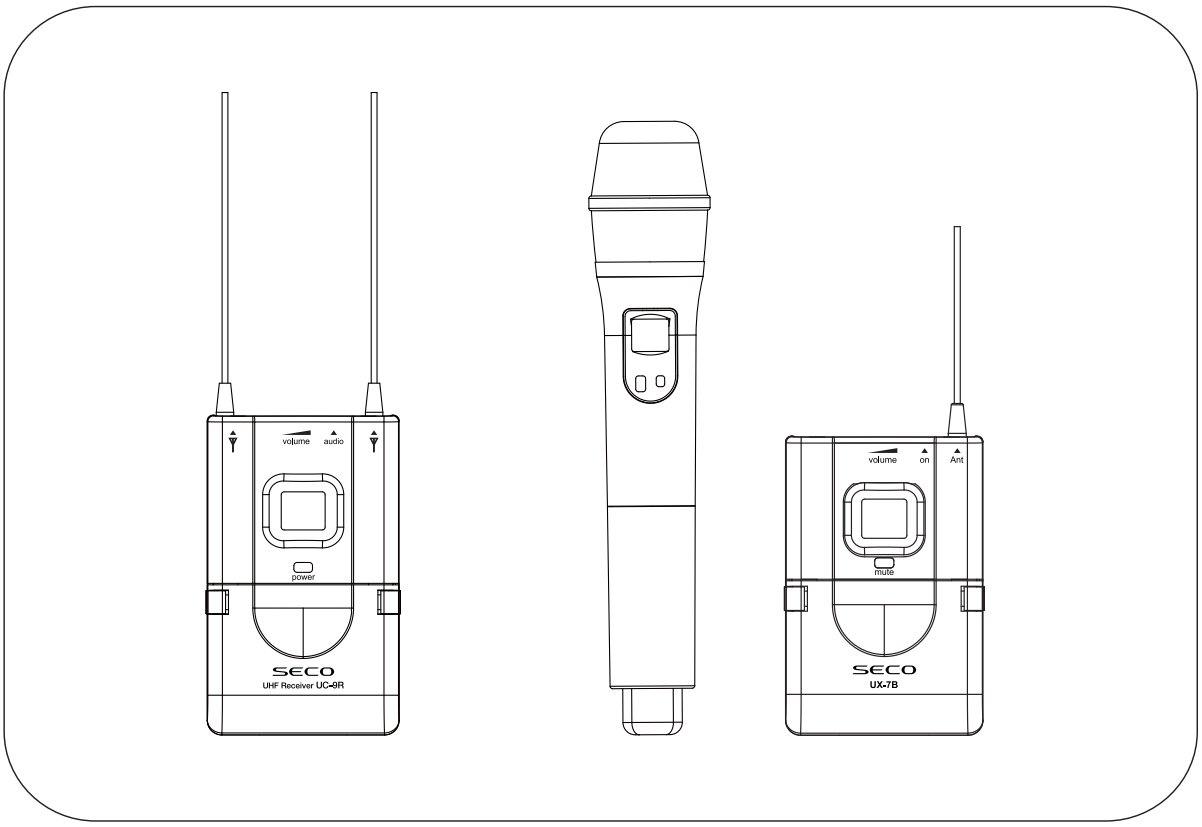

당사에서 제공하지 않는 별매품 구입 사용 시 제품의 수명 단축 및 불량이 발생합니다. 이에 대한 책임은 지지 않습니다.
제품의 외관, 사양 등은 제품 개량을 위해 사전예고없이 변경될 수 있습니다.

SECO®
Wireless Life

제품 쓰기에 앞서

일러두기

- 먼저 안전을 위한 경고 및 주의 사항을 반드시 읽고 제품을 올바르게 사용하세요.
- 사용설명서의 화면과 그림은 실물과 다를 수 있습니다.
- 당사에서 제공하지 않는 별매품 구입 사용시 제품의 수명 단축 및 불량이 발생합니다.
  이에 대한 책임은 지지 않습니다.
- 제품의 외관/사양 등은 제품 개량을 위해 사전 예고없이 변경할 수 있습니다.

안전을 위한 주의사항

경고 지시사항을 위반하면 사람이 중상을 입을 수 있는 내용

주의 지시사항을 위반하면 사람이 부상을 입거나 물질적 손해가 발생할 수 있는 내용

UC-9R 제품은...

- 제품을 바로 사용하실 수 있게 송/수신기는 같은 채널로 출고됩니다.
  ➔ 혼신이 발생하면 채널을 변경해 주세요.
- 혼신 없이 동시에 최대 8 -12 시스템까지 사용할 수 있습니다.
  ➔ 동시 사용할 때는 그룹 1 (10채널), 기본 사용할 때는 그룹 2 (31채널), 최대로 많은 채널을 사용할 필요가 있을경우 (예:학교, 강의실)에는 그룹 3 (62채널) 또는 그룹 4 (89채널)에서 권고된 설치방법대로 사용할 수 있습니다.
- 기능 선택은 송/수신기 모두 아래와 같은 순서입니다.

MENU ➔ UP or DOWN ➔ SET (Set을 누르지 않으면 설정이 변경되지 않습니다.)

여러가지 좋은 점

SECO 는 한번 출고된 제품은 평생 책임지는 장인정신의 기업 이념으로 항상 최고의 제품을 제조/공급하고 있습니다. 뮤트 제어장치(1003334090000), 듀얼 톤(1020020003836) 등 수많은 특허 등록 기술로 무선 마이크 사용환경을 개선하고 발전시키고 있습니다.
UC-9R 수신기는 방송제작용 수준의 프로 음향장비로 세련된 디자인과 사용의 편리성을 강조한 제품입니다.
송·수신기에는 백라이트 기능으로 어두운 곳에서도 편리하게 사용할 수 있습니다.

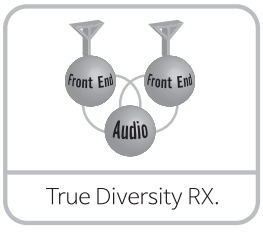

True Diversity RX.

True Diversity 수신기는 독립적인 두 개의 수신기가 한 케이스 안에 들어 있어 사각지대에서도 높은 수신 안정성을 갖는다.

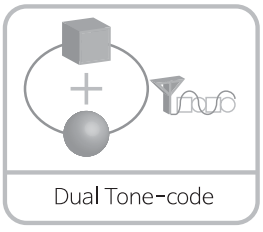
Dual Tone-code

Dual tone-code는 두 개의 비가청주파수로 코드화 된 이중의 톤 코드로 이루어져 외부 기기 등 전자파 간섭에 의한 오작동을 방지할 수 있는 효과가 크다.

LCD 백라이트

LCD 백라이트 기능으로 송·수신기 LCD에 밝은 빛이 어두운 곳에서도 사용이 쉽다. (송신기는 전원스위치가 on이 된 이후 화면 식별을 위해 약 10초간 켜집니다.)

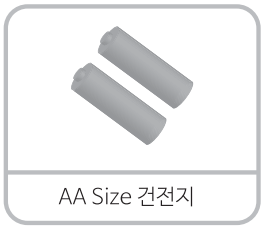
AA Size 건전지

AA Size 건전지를 씀으로서 구입이 편리하고, 사용시간이 길어졌다. (연속 12시간 가량 사용할 수 있습니다.)

SECO®
Wireless Life

안전을 위한 주의 사항

주의 지시사항을 위반하면 사람이 부상을 입거나 물적 손해가 발생할 수 있습니다.

수리 기술자 이외에 절대로 내부를 분해/수리/개조 하지 마시고, 점검 및 수리는 판매점과 고객상담 창구에서 상담하세요.	휘발성 물질(벤젠/알코올/아세톤 등)이 무선마이크 송/수신기에 닿지 않게 하세요.
제품을 쓸 때 안테나 또는 모서리 부위 등에 다치지 않도록 주의하세요. 사고나 부상의 원인이 됩니다.	수신기 음성출력을 너무 크게해서 쓰지 마세요. 청력에 이상이 발생할 위험이 있습니다.
제품 주위에 화병/컵/화장품/물/우유 등이 들어있는 용기를 놓지마세요. 액체가 쏟아져 화재나 동작불능의 원인이 됩니다.	송신기, 수신기를 오랫동안 사용하지 않을 때는 배터리를 분리해 보관하여 주세요. 배터리 누액으로 제품 고장의 원인이 됩니다.
송신기를 사람을 향하여 던지지 마시고 테이블을 향해 치지 마세요. 제품파손이나 부상의 위험이 있습니다.	바디팩을 사용하실때는 본체를 잡으시고 안테나와 케이블 부위는 잡지 마세요. 송신출력 방해나 케이블 단선의 원인이 됩니다.
액세서리는 썬테크전자에서 제공하거나 승인한 것만 사용하세요. 제품 불량의 원인이 됩니다.	

구성품

아래의 그림은 설명의 이해를 돕기 위한 것으로, 제품의 실제 모양과 다를 수 있습니다.

→ 본 제품의 구성은 기본 구성과 소비자 선택 사항으로 구분합니다.
→ 송신기는 소비자 선택 사항입니다. 송신기가 추가로 필요하시면 구입점 또는 대리점으로 문의 부탁드립니다.

기본 구성

① 핸드 마이크 선택

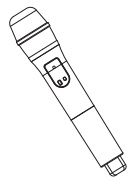

핸드마이크

② 바디팩 선택

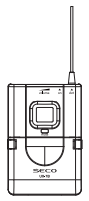

바디팩

선택

SL-20 라벨리어 마이크 | SH-20 헤드셋 마이크 | SH-30 헤드셋 마이크 | XL-70 초미니 헤드셋 마이크 | XL-60 초미니 이어-클립 마이크 | XL-50 초미니 라벨리어 마이크 | CL-80 악기용 마이크

소비자 선택사항

SECO®
Wireless Life

UC-9R 각 부의 이름과 기능

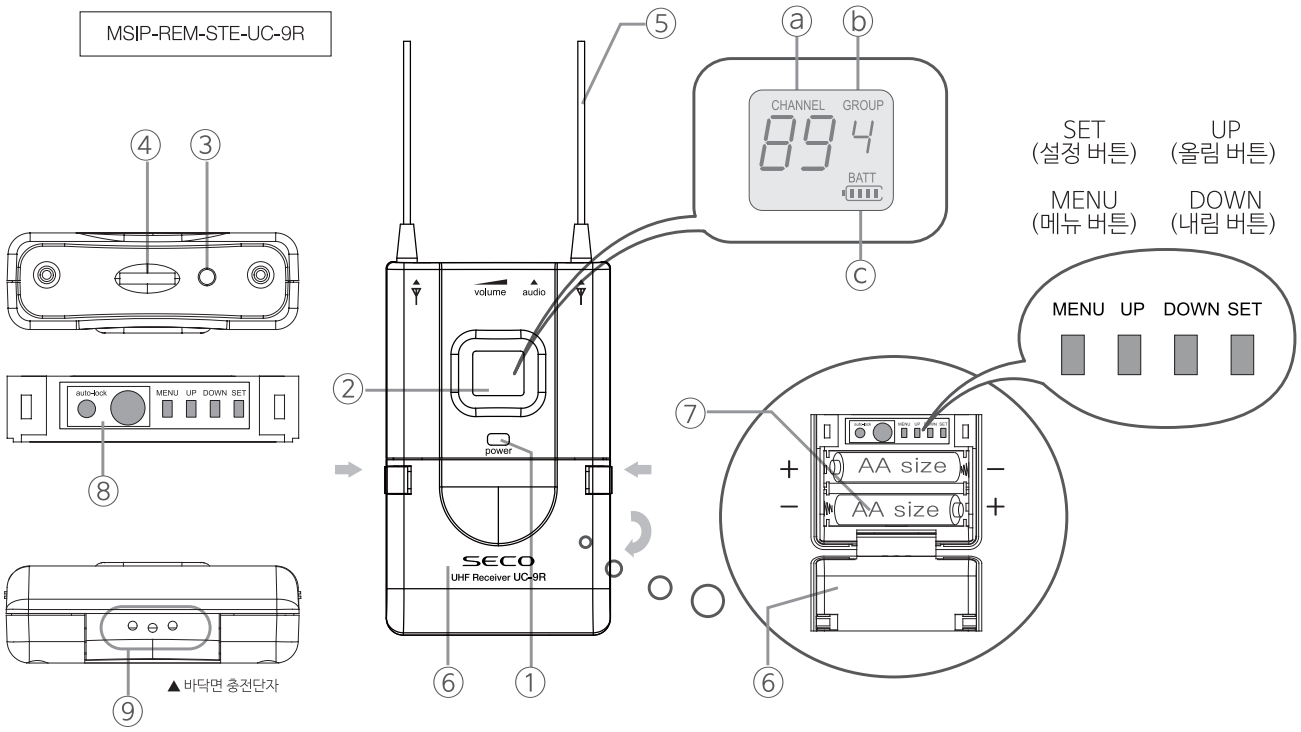

① 전원 스위치
➔ 켜짐 : 스위치를 2초 정도 누르면 켜집니다.
꺼짐 : 스위치를 2초 정도 누르고 있으면 꺼집니다.

② 표시화면
➔ 수신기(채널, 그룹, 건전지 용량) 정보를 표시 합니다.

③ 음성출력
➔ 카메라 또는 스마트폰의 마이크 입력 단자에 연결.
앰프 또는 믹서 마이크 입력단에 연결.

④ 볼륨
➔ 출력되는 소리의 크기를 조절합니다.

⑤ 안테나
➔ 가급적 안테나를 만지지 말아 주십시오..

⑥ 건전지 덮개
➔ 건전지 교체, 기능을 변경할 때 덮개를 양쪽을 잡고 눌러 당겨 주세요.

⑦ 건전지 교체
➔ 건전지 교체가 필요하면 즉시 교체해 주십시오.
➔ 건전지 방향을 확인하여 넣어 주십시오.

⑧ IR 창 ➔ 수신기의 설정된 채널을 송신기가 자동으로 세팅을 할때 사용 합니다.

ⓐ CHANNEL
➔ 채널 표시

ⓑ GROUP
➔ 그룹 표시

ⓒ BATT
➔ 건전지 잔량 표시

많음
중간
적음
교체 필요
즉시 교체 필요

⑨ 충전단자
➔ 듀얼 충전기 CX-4(옵션)에 꽂으면 자동충전 됩니다.
충전용 배터리를 사용할때만 연결하여 사용 하십시오.

SECO®
Wireless Life

UX-7H 각부의 명칭과 기능

MSIP-CRM-STE-UX-7H

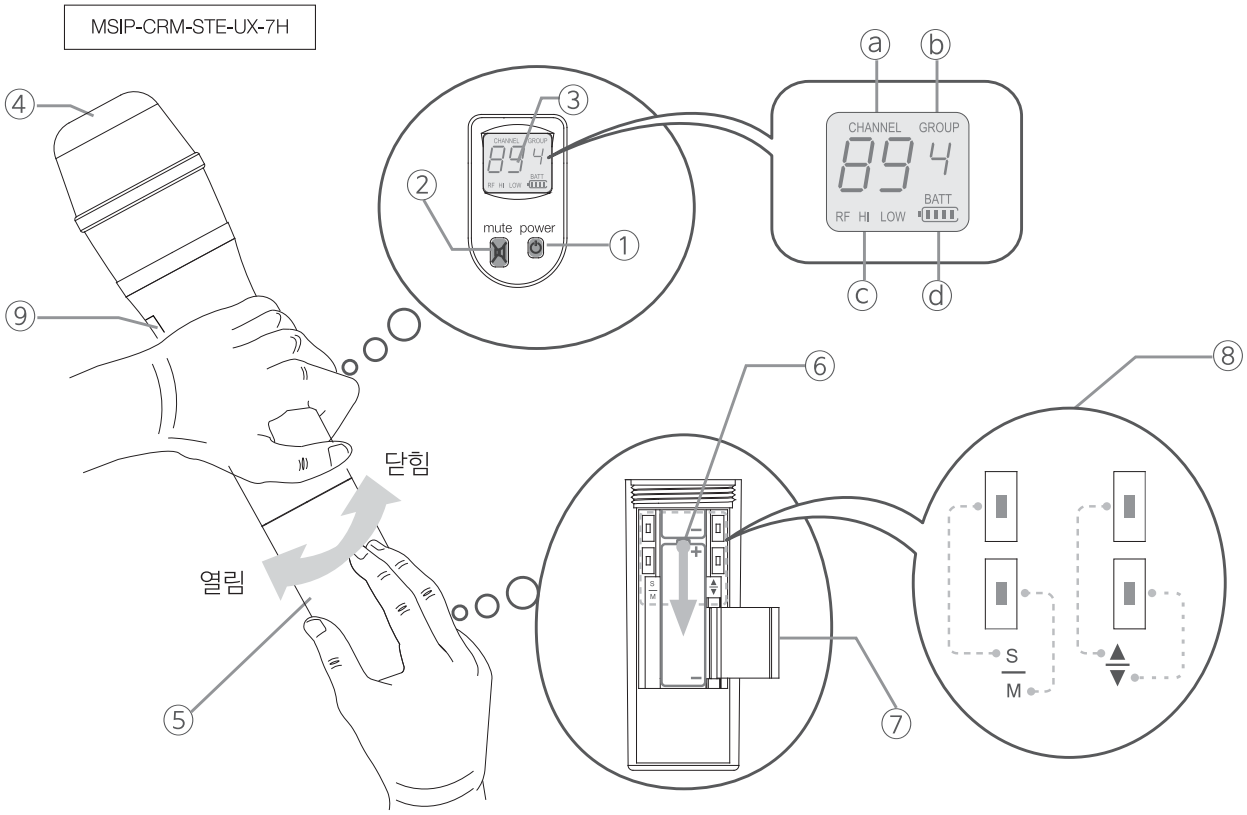

① 전원 스위치
➔ 켜짐 : 스위치를 2초 정도 누르면 켜집니다.
꺼짐 : 스위치를 2초 정도 누르고 있으면 꺼집니다.

② 음소거 (Mute) 스위치
➔ 음소거 기능이 동작될 때는 LCD창에 불이 들어옵니다.

③ 표시화면
➔ 송신기(채널, 그룹, 무선주파수 출력 크기, 건전지 용량)정보를 표시.

④ 마이크 볼
➔ 숨소리, 주위의 잡음, 카트리지 보호 등의 역할을 합니다. 충격을 가하거나 떨어뜨려 망부분이 찌그러지면 카트리지에 손상을 줄 수 있으므로 주의하세요.

⑤ 건전지 덮개
➔ 건전지를 교환할 때, 메뉴(채널, 그룹, RF 출력)를 변경할 때, 건전지 덮개를 그림과 같이 돌려서 분리하시면 됩니다.

⑥ 건전지 교체
➔ 2개의 건전지 중에 아래쪽에 위치한 건전지를 화살표 방향으로 밀고 들어 올려서 빼주세요.

⑦ 건전지 보호 덮개
➔ 건전지의 흔들림을 방지하도록 고정해줍니다.

⑧ 기능 버튼 ➔ 송신기 정보를 변경할 때.

S	SET(설정 버튼)	▲	UP(올림 버튼)
M	MENU(메뉴 버튼)	▼	DOWN(내림 버튼)

⑨ IR 창 ➔ 채널을 자동으로 설정할 때 송신기를 켜고 수신기의 auto-lock 버튼을 누른 후 IR창을 마주보게 하면 자동으로 채널 세팅이 됩니다.

ⓐ CHANNEL
➔ 채널 표시

ⓑ GROUP
➔ 그룹 표시

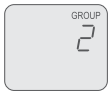

ⓒ RF
➔ 송신 출력 크기 표시

HI : 높은출력(원거리)
LOW : 낮은출력(근거리)

ⓓ BATT
➔ 건전지 잔량 표시

많음
중간
적음
교체 필요
즉시 교체 필요

SECO®
Wireless Life

UX-7B 각부의 명칭과 기능

MSIP-CRM-STE-UX-7B

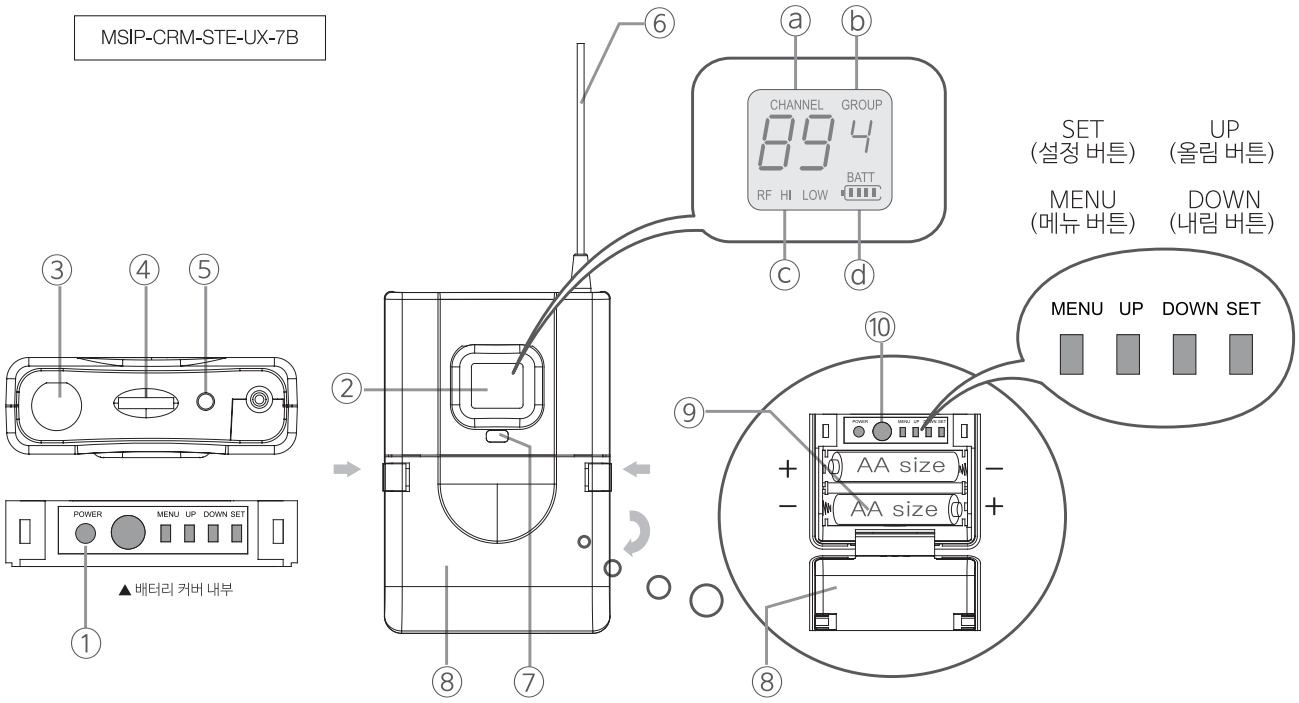

① 전원 스위치
➔ 켜짐 : 스위치를 2초 정도 누르면 켜집니다.
꺼짐 : 스위치를 2초 정도 누르고 있으면 꺼집니다.

② 표시화면
➔ 송신기(채널, 그룹, 무선주파수 출력 크기, 건전지 용량) 정보를 표시 합니다.

③ 유니트 입력단자 (Audio 입력단자)
➔ 라벨리어(Lavalier) 마이크 또는 헤드셋(Headset) 마이크 등을 연결합니다.

④ 마이크 볼륨
➔ 유니트 입력 감도를 조절합니다.

⑤ Low Batt 표시 램프
➔ 건전지 교체 시기가 되면 불이 들어옵니다.

⑥ 안테나
➔ 가급적 안테나를 만지지 말아 주십시오..

⑦ 음소거 (Mute) 스위치
➔ 음소거 기능이 동작될 때는 LCD창에 불이 들어옵니다.

⑧ 건전지 덮개
➔ 건전지 교체, 기능을 변경할 때 덮개를 양쪽을 잡고 눌러 당겨 주세요.

⑨ 건전지 교체
➔ 건전지 교체가 필요하면 즉시 교체해 주십시오.
➔ 건전지 방향을 확인하여 넣어 주십시오.

⑩ IR 창 ➔ 채널을 자동으로 설정할 때 송신기를 켜고 수신기의 auto-lock 버튼을 누른 후 IR창을 마주보게 하면 자동으로 채널 세팅이 됩니다.

ⓐ CHANNEL
➔ 채널 표시

ⓑ GROUP
➔ 그룹 표시

ⓒ RF
➔ 송신 출력 크기 표시

HI : 높은출력(원거리)
LOW : 낮은출력(근거리)

ⓓ BATT
➔ 건전지 잔량 표시

많음
중간
적음
교체 필요
즉시 교체 필요

SECO®
Wireless Life

수신기 프로그램 변경 안내

① 그룹 변경

MENU 버튼 누름 → UP/DOWN 버튼 누름 → SET 버튼 누름

GROUP 1 : 10채널
GROUP 2 : 31채널
GROUP 3 : 62채널
GROUP 4 : 89채널

② 채널 변경

MENU 버튼 누름 → UP/DOWN 버튼 누름 → SET 버튼 누름

송신기 프로그램 변경 안내

① 그룹 변경

MENU 버튼 누름 → UP/DOWN 버튼 누름 → SET 버튼 누름

GROUP 1 : 10채널
GROUP 2 : 31채널
GROUP 3 : 62채널
GROUP 4 : 89채널

② 채널 변경

MENU 버튼 누름 → UP/DOWN 버튼 누름 → SET 버튼 누름

③ RF 출력 변경

MENU 버튼 누름 → UP/DOWN 버튼 누름 → SET 버튼 누름

♣ HI 위치 : 정상 사용시
♣ LOW 위치 : 단거리에서 많은 채널을 동시 사용시

※ 메뉴 버튼을 누르면 표시창에 불이 들어옵니다.
※ 프로그램을 변경할 때는 메뉴 버튼을 변경하고자 하는 위치 까지 눌러 주십시오.
(프로그램을 선택하면 깜빡입니다.)
※ 메뉴버튼을 자주 누르면 건전지 소모가 빨라집니다.
※ 프로그램을 변경 뒤에 **SET 버튼**을 누르지 않으면 프로그램은 변경되지 않습니다.
※ 혼신이 발생하면 수신기 'SEEK' 기능을 이용하여 수신환경이 좋은 다른 채널을 찾은 다음에 송신기 채널을 변경하시면 편리합니다.

IR 자동 채널 설정 방법

송신기〈UX-7H〉

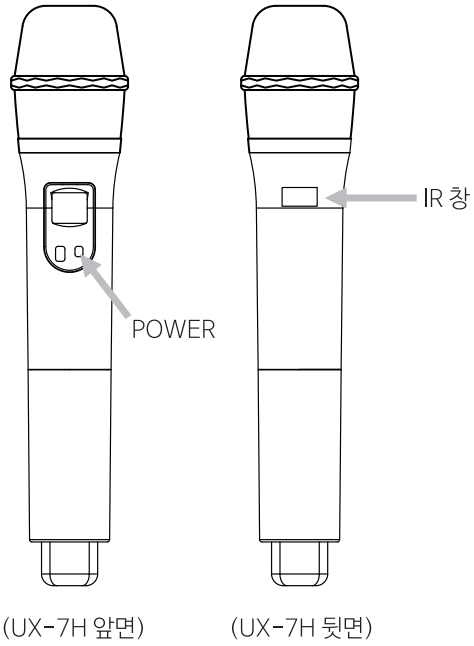

1. 수신기를 원하는 채널에 맞춘다.
2. 수신기의 auto-lock 버튼을 누른다.
3. 수신기의 IR창과 송신기의 IR창을 서로 마주보게 한다.

- 단 auto lock 버튼을 누른후 10초이내에 송신기를 마주봐야한다.

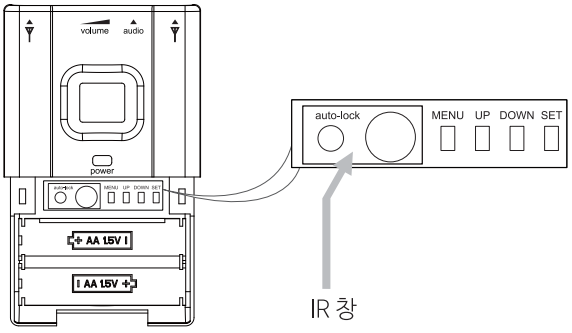

송신기〈UX-7B〉

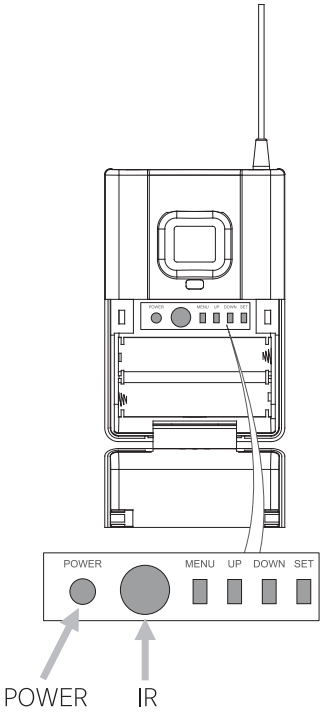

1. 수신기를 원하는 채널에 맞춘다.
2. 수신기의 auto-lock 버튼을 누른다.
3. 송신기의 배터리 커버를 열고 수신기의 IR창과 송신기의 IR창을 서로 마주보게 한다.

- 단 auto lock 버튼을 누른후 10초이내에 송신기를 마주봐야한다.

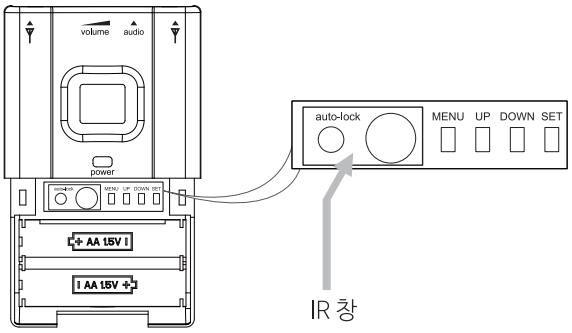

CX-4(듀얼충전기)

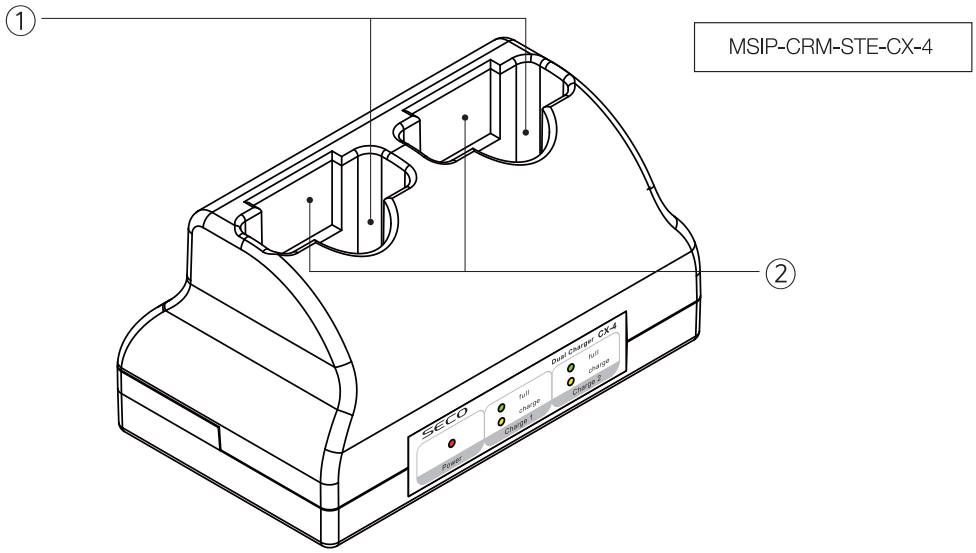

〈전면〉

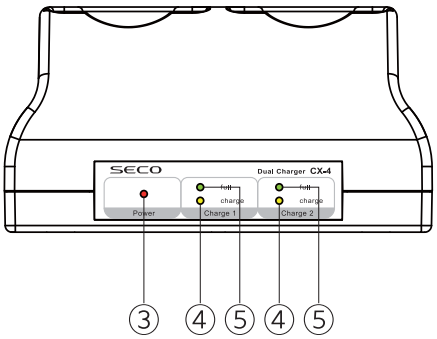

〈후면〉

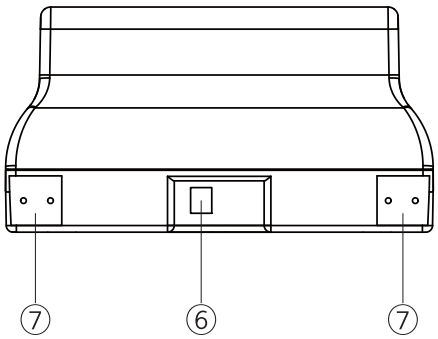

① 수신기 또는 송신기 삽입구

② 수신기 또는 송신기 삽입구

③ 전원 표시 LED
: 전원이 들어오면 불이 켜집니다.

④ 충전 LED 1, 2
수신기 또는 송신기를 삽입구에 넣으면 CHARGE LED에 불이 들어오며 충전상태가 됩니다.

⑤ Full 충전 LED 1, 2
녹색 불이 들어오며 충전이 완료됨을 표시합니다.

⑥ 전원 어댑터 단자
12V / 1.2A 전원 어댑터를 연결하는 부분

⑦ 브라켓 연결부

▣ 브라켓 설치 안내

제품에 포함된 브라켓을 이용하여 충전기 후면의 브라켓 연결부에 연결한 뒤, 벽면에 고정 설치하시기 바랍니다.

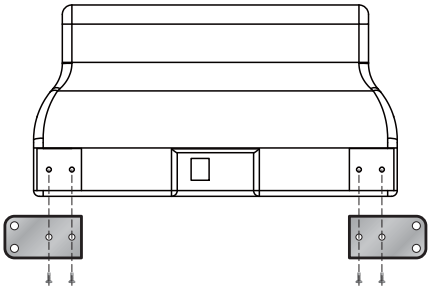

유니트 착용

❑ SH-20 헤드셋 유니트 조립 방법

포장 편의상 헤드셋 구조를 분해하여 포장하였으므로 사용시 아래 그림처럼 조립하여 사용합니다.

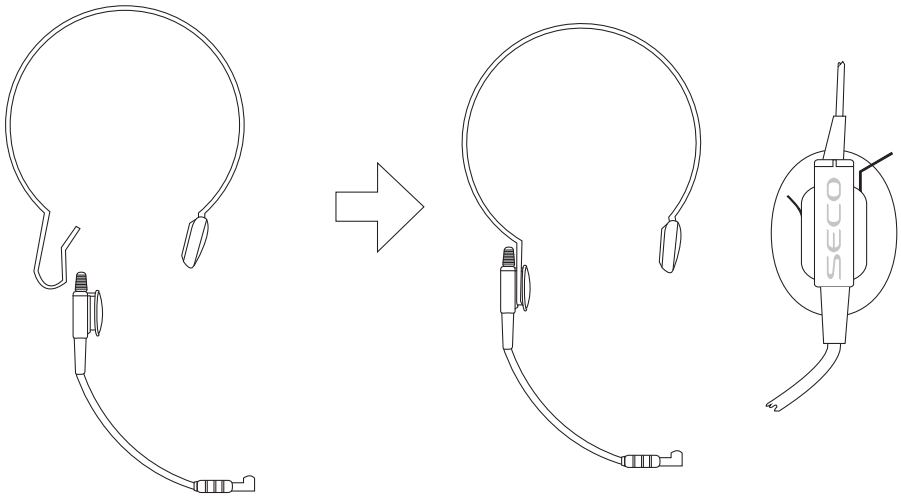

정면 그림 측면 그림

▶ 강의 · 연극 · 무대공연용 초미니 디자인(직경 5mm)

초미니 라벨리어 마이크 착용 방법 (XL-50S(살구색) 모델이 있습니다.)

◁ 예1
: 이마에 접착
테이프로 착용

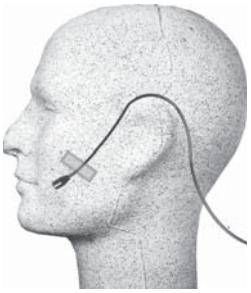

◁ 예2
: 뺨에 접착
테이프로 착용

초미니 이어 클립 마이크 착용 방법 (XL-60(살구색) 모델이 있습니다.)

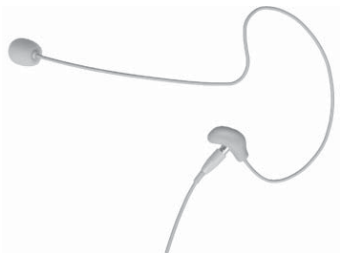

(XL-60)

실제 착용 모습

브라켓 장착 방법

1. 벨트 클립 부분을 누른 후 브라켓 홈에 맞춰 끼워 넣는다.

2. 딸깍 소리가 날때까지 오른쪽 방향으로 힘을 주어 밀어넣는다.

3. 분리 시 벨트클립 아래부분을 강하게 밀어 올려 위 방향으로 분리한다.

UC-9R 제품 사양

주파수 대역	UHF 925~937.5 MHz
발진방식	PLL Synthesized
채널수	1그룹 10채널, 2그룹 31채널 3그룹 62채널, 4그룹 89채널
주파수 응답 대역	35 ~ 17,000 Hz
톤 주파수	Dual tone code 방식 〈특허〉
신호대잡음비 (S/N)	100dB 이상
의율(T.H.D)	0.1% 이하
출력레벨	-11dBm
아웃풋 타입	3.5Φ Stereo Output Type
사용 전원	3V(1.5V AA size Alkaline x 2EA)
건전지 사용시간	1.5V AA 건전지 (Alkaline 건전지 사용시 6시간) 1.2V AA 충전건전지 (Ni-MH 2300mA 사용시 6시간)
크기	66 x 22.7 x 110mm
무게	105 g (Battery 제외)

UX-7H 제품 사양

주파수 대역	UHF 925~937.5 MHz
발진방식	PLL Synthesized
채널수	1그룹:10채널, 2그룹:31채널 3그룹:62채널, 4그룹:89채널
주파수 응답 대역	35 ~ 17,000 Hz
톤 주파수	Dual tone code 방식 〈특허〉
사용 전원	3V(1.5V AA size Alkaline x 2EA)
건전지 사용시간	1.5V AA 건전지 (Alkaline 건전지 사용시 12시간) 1.2V AA 충전건전지 (Ni-MH 2300mA 사용시 12시간)
크기	50(2R) x 248(L)mm
무게	235g (Battery 제외)

UX-7B 제품 사양

주파수 대역	UHF 925~937.5 MHz
발진방식	PLL Synthesized
채널수	1그룹:10채널, 2그룹:31채널 3그룹:62채널, 4그룹:89채널
주파수 응답 대역	35 ~ 17,000 Hz
톤 주파수	Dual tone code 방식 〈특허〉
사용 전원	3V(1.5V AA size Alkaline x 2EA)
건전지 사용시간	1.5V AA 건전지 (Alkaline 건전지 사용시 12시간) 1.2V AA 충전건전지 (Ni-MH 2300mA 사용시 12시간)
크기	66 x 22.7 x 100mm
무게	97g (Battery 제외)

SECO®
Wireless Life

UC-9R 주파수표

1그룹 (10채널)				3그룹 (62채널)				4그룹 (89채널)					
채널	주파수	채널	주파수	채널	주파수	채널	주파수	채널	주파수	채널	주파수	채널	주파수
1	925.100	1	925.200	1	925.100	32	931.300	1	925.090	32	929.430	63	933.770
2	925.900	2	925.600	2	925.300	33	931.500	2	925.230	33	929.570	64	933.910
3	926.900	3	926.000	3	925.500	34	931.700	3	925.370	34	929.710	65	934.050
4	927.700	4	926.400	4	925.700	35	931.900	4	925.510	35	929.850	66	934.190
5	929.100	5	926.800	5	925.900	36	932.100	5	925.650	36	929.990	67	934.330
6	929.900	6	927.200	6	926.100	37	932.300	6	925.790	37	930.130	68	934.470
7	934.500	7	927.600	7	926.300	38	932.500	7	925.930	38	930.270	69	934.610
8	935.400	8	928.000	8	926.500	39	932.700	8	926.070	39	930.410	70	934.750
9	936.600	9	928.400	9	926.700	40	932.900	9	926.210	40	930.550	71	934.890
10	937.400	10	928.800	10	926.900	41	933.100	10	926.350	41	930.690	72	935.030
		11	929.200	11	927.100	42	933.300	11	926.490	42	930.830	73	935.170
		12	929.600	12	927.300	43	933.500	12	926.630	43	930.970	74	935.310
		13	930.000	13	927.500	44	933.700	13	926.770	44	931.110	75	935.450
		14	930.400	14	927.700	45	933.900	14	926.910	45	931.250	76	935.590
		15	930.800	15	927.900	46	934.100	15	927.050	46	931.390	77	935.730
		16	931.200	16	928.100	47	934.300	16	927.190	47	931.530	78	935.870
		17	931.600	17	928.300	48	934.500	17	927.330	48	931.670	79	936.010
		18	932.000	18	928.500	49	934.700	18	927.470	49	931.810	80	936.150
		19	932.400	19	928.700	50	934.900	19	927.610	50	931.950	81	936.290
		20	932.800	20	928.900	51	935.100	20	927.750	51	932.090	82	936.430
		21	933.200	21	929.100	52	935.300	21	927.890	52	932.230	83	936.570
		22	933.600	22	929.300	53	935.500	22	928.030	53	932.370	84	936.710
		23	934.000	23	929.500	54	935.700	23	928.170	54	932.510	85	936.850
		24	934.400	24	929.700	55	935.900	24	928.310	55	932.650	86	936.990
		25	934.800	25	929.900	56	936.100	25	928.450	56	932.790	87	937.130
		26	935.200	26	930.100	57	936.300	26	928.590	57	932.930	88	937.270
		27	935.600	27	930.300	58	936.500	27	928.730	58	933.070	89	937.410
		28	936.000	28	930.500	59	936.700	28	928.870	59	933.210		
		29	936.400	29	930.700	60	936.900	29	929.010	60	933.350		
		30	936.800	30	930.900	61	937.100	30	929.150	61	933.490		
		31	937.200	31	931.100	62	937.300	31	929.290	62	933.630		

UC-9R 동시 사용 채널 구성표

1 그룹 (10개)

1그룹	
채널	주파수
1	925.100
2	925.900
3	926.900
4	927.700
5	929.100
6	929.900
7	934.500
8	935.400
9	936.600
10	937.400

4그룹 (12개)

1그룹	
채널	주파수
4	925.510
9	926.210
23	928.170
28	928.870
41	930.690
46	931.390
58	933.070
63	933.770
72	935.030
77	935.730
84	936.710
89	937.410

※ ONE RACK 에 다수의 무선마이크 시스템을 장착하여 동시사용 가능한 채널 (권장 사항)
(위 채널구성표는 채널 설정에 도움을 드리고자 마련한 것이고 설치방법과 위치에 따라 달라 질 수 있습니다.)

※ 주변 전파 환경에 따라 달라질 수 있습니다.

SECO®
Wireless Life

문제 해결

증 상	확 인	조 치
램프에 불이 들어오지 않아요.	- 건전지 확인 - 전원 스위치가 켜져있는지 확인	* 건전지를 새 건전지로 교체한다.
소리가 들리지 않아요.	- LCD 창에 녹색불이 들어오는지 확인 - 볼륨이 최소인지 확인	* 송신기와 수신기 채널이 같은지 확인하여 주십시오. * 볼륨을 적정 레벨로 높여 주십시오.

서비스에 대하여

♡ 고객의 권리

고객께서는 제품 사용중에 고장 발생시 구입일로부터 1년 동안 무상서비스를 받으실 수 있는 [소중한 권리]가 있습니다.
단 고객 과실 및 천재지변에 의해 고장이 발생한 경우는 무상서비스 기간내라도 유상처리됨을 알려드립니다.

♡ 유상서비스(고객이 비용부담)에 대한 책임

서비스 신청시 다음과 같은 경우는 무상서비스 기간내라도 유상처리 됩니다.
1) 제품내에 이물질을 투입(물,음료수,커피, 장난감 등)하여 고장이 발생하였을 경우
2) 제품을 떨어뜨리거나, 충격으로 인하여 제품파손 및 기능상의 고장이 발생하였을 경우
3) 신나, 벤젠등 유기용제에 의하여 외관 손상 및 변형이 된 경우
4) 저희회사 정품이 아닌 부품 또는 소모품을 사용하여 제품 고장이 발생하였을 경우
5) 사용전압을 잘못 인가하여 제품 고장이 발생하였을 경우
6) 고객이 제품을 임의로 분해하여 부속품이 분실 및 파손되었을 경우
7) 저희 회사의 서비스 센터의 수리기사가 아닌 사람이 제품을 수리 또는 개조하여 고장이 발생하였을 경우
8) 천재지변(낙뢰, 화재, 풍수해, 가스, 염해, 지진 등)에 의해 고장이 발생하였을 경우
9) 사용설명서내의 "안전을 위한 주의 사항"을 지키지 않아 고장이 발생하였을 경우
10) 기타 고객 과실에 의하여 제품 고장이 발생하였을 경우

♡ 고객 서비스 안내

서비스 접수, 상담 및 서비스센타 문의는 032-815-5123 을 이용하여 주십시오.

♡ 제품 관련 정보를 얻고자 할 때

홈페이지 http://www.iseco.co.kr 을 이용하여 주십시오.

SECO®
Wireless Life

제 품 보 증 서

본 제품은 아래와 같이 보증합니다.

- 본 제품은 엄격한 품질 관리 및 검사를 거쳐서 만들어진 제품입니다.
- 수리를 요할 때는 보증서를 꼭 제시하십시오.
- 보증서는 재발행하지 않으므로 소중히 보관하십시오.
- 제품에 고장이 발생하였을 경우에는 구입하신 곳으로 연락하시기 바랍니다.

- 보증 안내 -

본 제품의 이상 발생시 구입 후 1년간은 무상 A/S를 받으실 수 있습니다.
(보증기간내에라도 유상서비스에 해당하는 서비스는 요금을 받고 수리해드립니다.)

- 유상수리 -

- 천재 지변 또는 전원 이상으로 인한 고장
- 보증기간이라도 사용자의 취급 부주의로 발생한 고장
- 사용자나 취급자의 부당한 수리 또는 내부를 변경 손상시킨 고장
- 보증기간 경과 후 발생한 성능불량 및 고장인 경우
- 부품 수명이 경과한 경우
- 고장원인이 본 제품 이외의 기기에 의한 경우

※당사 제품의 수리,교환 및 환불에 대한 기준은 경제기획원 고시 소비자 피해 보상 규정에 따릅니다.
※보증 수리 및 일반 수리에 관한 사항은 구입처에 문의하시면 즉시 조치해드립니다.

제 품 명		모 델 명	
판 매 점		구 입 일	
전 화		고객(성명)	
전 화		주 소	

제조년월:

(주)썬테크전자
www.iseco.co.kr

고객지원실 : 032 - 815 - 5123