SECO®
Wireless Life

사용설명서

GX-3B 바디팩 마이크 송신기

UHF PLL Synthesized Body-Pack Microphone

본 제품을 사용하시기 전에 설명서를 꼭 읽어주세요. 본 사용설명서를 잘 보관하여 주세요.

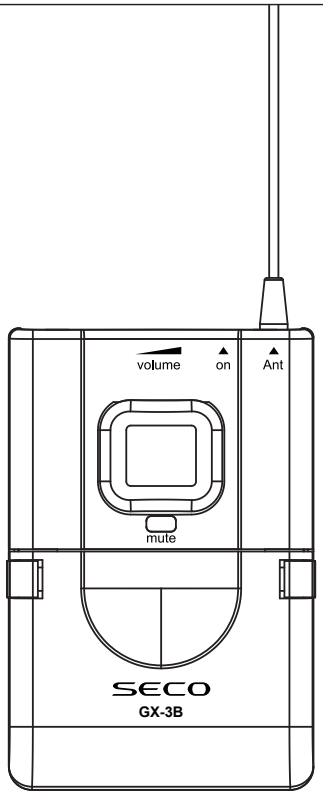

당사에서 제공하지 않는 별매품 구입 사용 시 제품의 수명 단축 및 불량이 발생합니다. 이에 대한 책임은 지지 않습니다.
제품의 외관, 사양 등은 제품 개량을 위해 사전예고없이 변경될 수 있습니다.

SECO®
Wireless Life

각 부의 명칭과 기능

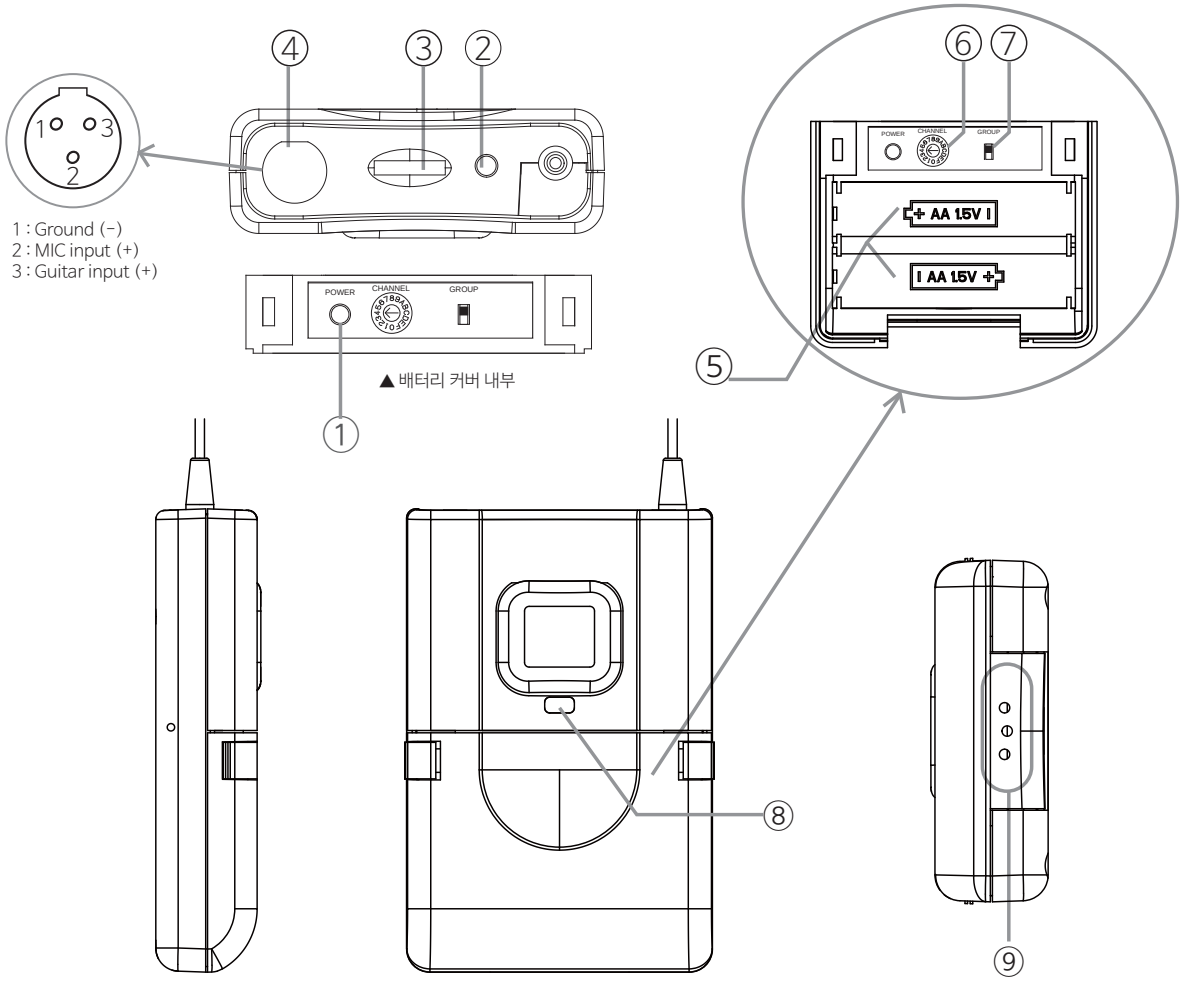

① 전원 스위치 / MUTE

켜짐 : 스위치를 2초 정도 누르면 켜집니다.
꺼짐 : 스위치를 2초 정도 누르고 있으면 꺼집니다.

② 전원 램프

: 송신기 전원 스위치를 켤 때 램프에 녹색 불이 들어옵니다.
건전지 전원이 약할 경우 적색 불이 들어오며 적색 불이 들어올 경우 즉시 건전지를 교환하여 주십시오.

사용중 램프 상태	배터리 상태	송신기 상태
녹색	배터리 충분	사용 가능
빨강색	배터리 교체 시기	사용 가능
점멸 후 꺼짐	새 배터리로 교체	사용 불가능

③ 볼륨

: 볼륨을 조절합니다.

④ 유니트 입력단자 (Audio 입력단자)

: 라벨리어(LAVALIER) 마이크 또는 헤드셋 (HEADSET) 마이크 등을 연결합니다.

⑤ 건전지 커버

: 배터리 교환시 커버를 열고 건전지 (1.5V x 2개)를 극성에 주의하여 넣어 주십시오.

⑥ 채널 (CHANNEL) 스위치

: 16개 채널로 구성됩니다. 수신기와 같은 채널로 맞추어서 사용합니다.

⑦ 그룹 (GROUP) 스위치

: 2개의 그룹으로 구성됩니다. 수신기와 같은 그룹으로 맞추어서 사용합니다.

⑧ 음소거 (Mute) 스위치

: 음소거 기능이 동작할 때에는 전원램프에 적색 불이 들어옵니다.

⑨ 충전단자

: 듀얼 충전기 CX-4(옵션)에 꽂으면 자동충전 됩니다. 충전용 배터리를 사용할때만 연결하여 사용하십시오.

SECO®
Wireless Life

호환 기종

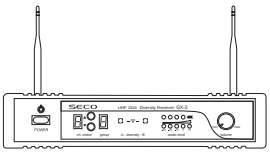
GX-3R

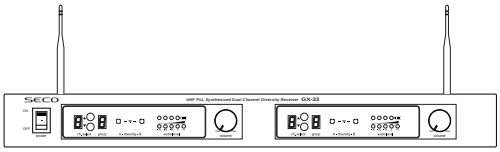
GX-33R

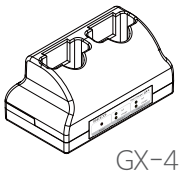
GX-4

소비자 선택 사항

GSL-20
라벨리어 마이크

GSH-20
헤드셋 마이크

GSH-30
헤드셋 마이크

GXL-70
초미니
헤드셋 마이크

GXL-60
초미니
이어-클립
마이크

GXL-50
초미니
라벨리어
마이크

GCL-80
악기용 마이크

사용방법 - 헤드셋

● GSH-20 헤드셋 유니트 조립 방법

포장 편의상 헤드셋 구조를 분해하여 포장하였으므로
사용시 아래 그림처럼 조립하여 사용합니다.

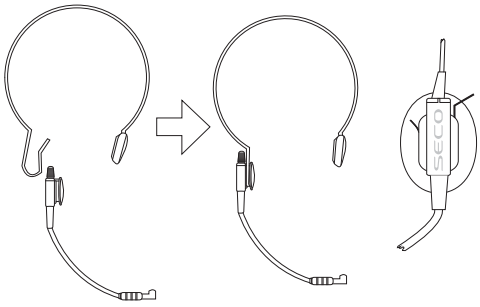

정면 그림 측면 그림

▶ 강의, 연극, 무대공연용 초미니 디자인(직경 5mm)

● 초미니 라벨리어 마이크 착용 방법
(GXL-50(살구색) 모델이 있습니다.)

예1 : 이마에 접착 테이프로 착용

예2 : 뺨에 접착 테이프로 착용

● 초미니 이어 클립 마이크 착용 방법
(GXL-60(살구색) 모델이 있습니다.)

(GXL-60)

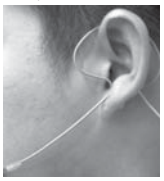
실제 착용 모습

채널별 주파수표

채널	Group 1	Group 2
1	925.100 MHz	925.300 MHz
2	925.900 MHz	926.100 MHz
3	926.900 MHz	927.100 MHz
4	927.700 MHz	927.900 MHz
5	928.900 MHz	929.300 MHz
6	929.700 MHz	930.100 MHz
7	930.400 MHz	930.600 MHz
8	931.000 MHz	931.200 MHz
9	931.700 MHz	931.500 MHz
A	932.500 MHz	932.300 MHz
B	933.000 MHz	933.200 MHz
C	933.600 MHz	933.800 MHz
D	934.300 MHz	934.500 MHz
E	935.200 MHz	935.400 MHz
F	936.400 MHz	936.600 MHz
O	937.200 MHz	937.400 MHz

동시 사용 채널 구성표

1그룹 (8개)

1 그룹	
채널	주파수[MHz]
1	925.100
3	926.900
4	927.700
5	928.900
D	934.300
E	935.200
F	936.400
0	937.200

2그룹 (8개)

2 그룹	
채널	주파수[MHz]
1	925.300
3	927.100
4	927.900
9	931.500
D	934.500
E	935.400
F	936.600
0	937.400

1그룹과 2그룹 (12개)

1 그룹		2 그룹	
채널	주파수[MHz]	채널	주파수[MHz]
1	925.100	9	931.500
2	925.900	A	932.300
3	926.900	D	934.500
4	927.700	E	935.400
5	928.900	F	936.600
6	929.700	0	937.400

※ ONE RACK 에 다수의 무선마이크 시스템을 장착하여 동시사용 가능한 채널 (권장 사항)
(위 채널구성표는 채널 설정에 도움을 드리고자 마련한 것이고 설치방법과 위치에 따라 달라 질 수 있습니다.)

※ 동시사용 채널은 주변 전파 환경에 따라 달라질 수 있습니다.

SECO®
Wireless Life

제품 규격

주파수	UHF 925~937.5 MHz
주파수 응답도	35~17,000 Hz
RF 출력	10 mW
발진 방식	PLL Synthesized
톤 주파수	Dual tone code 방식 〈특허〉
사용 전압	3V (1.5V AA size 알카라인 건전지 x 2 EA, 1.2V AA SIZE 충전 건전지 x 2 EA)
건전지 사용시간	1.5V AA 건전지 (Alkaline 건전지 사용시 12시간), 1.2V AA 충전건전지 (Ni-MH 2300mA 사용시 12시간)
채널수	32 채널 (1그룹 : 16채널, 2그룹 : 16채널
동작 온도	-10 ℃~+50 ℃
외관 [mm]	66 x 22.7 x 100 mm
중 량	90 g (건전지 제외)

제 품 보 증 서

본 제품은 아래와 같이 보증합니다.

- 본 제품은 엄격한 품질 관리 및 검사를 거쳐서 만들어진 제품입니다.
- 수리를 요할 때는 보증서를 꼭 제시하십시오.
- 보증서는 재발행하지 않으므로 소중히 보관하십시오.
- 제품에 고장이 발생하였을 경우에는 구입하신 곳으로 연락하시기 바랍니다.

- 보증 안내 -

본 제품의 이상 발생시 구입 후 1년간은 무상 A/S를 받으실 수 있습니다.
(보증기간내에라도 유상서비스에 해당하는 서비스는 요금을 받고 수리해드립니다.)

- 유상수리 -

- 천재 지변 또는 전원 이상으로 인한 고장
- 보증기간이라도 사용자의 취급 부주의로 발생한 고장
- 사용자나 취급자의 부당한 수리 또는 내부를 변경 손상시킨 고장
- 보증기간 경과 후 발생한 성능불량 및 고장인 경우
- 부품 수명이 경과한 경우
- 고장원인이 본 제품 이외의 기기에 의한 경우

※당사 제품의 수리,교환 및 환불에 대한 기준은 경제기획원 고시 소비자 피해 보상 규정에 따릅니다.
※보증 수리 및 일반 수리에 관한 사항은 구입처에 문의 상의 하시면 즉시 조치해드립니다.

제 품 명		모 델 명	
판 매 점		구 입 일	
전 화		고객(성명)	
전 화		주 소	

제조년월:

(주)썬테크전자
www.iseco.co.kr
고객지원실 : 032 - 815 - 5123