SECO®
Wireless Life

충전기

사용설명서

본 제품을 사용하시기 전에 설명서를 꼭 읽어주세요.
본 사용설명서를 잘 보관하여 주세요.

CX-4

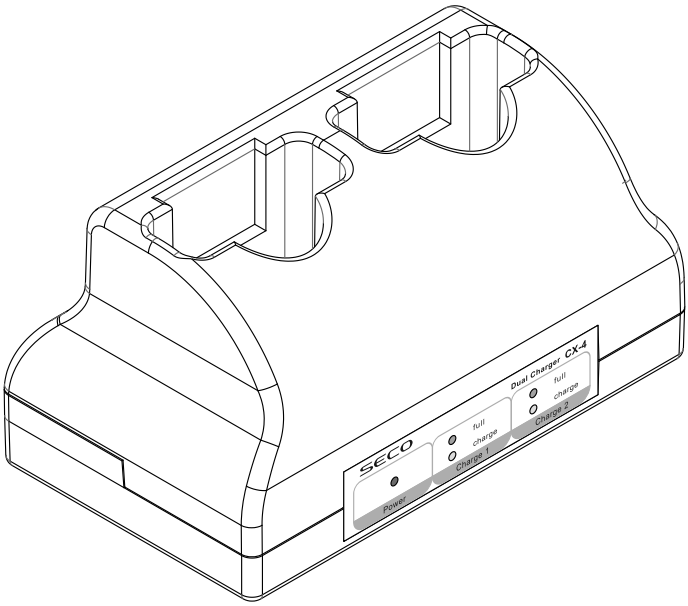

www.suntech-seco.co.kr

SECO®
Wireless Life

충전기 (Charger)

CX-4 사용설명서

제품 개요

● 본 탁상용 충전기는 핸드형 무선마이크(UX-7H, PX-3H)와 바디팩 무선마이크(UX-7B, PX-3B)를 충전 할 수 있는 구조로 되어 있으며 동시에 같이 충전을 할 수 있는 제품입니다.

제품 특징

● 대용량 Ni-MH(니켈수소) 충전지 전용으로 설계 되었습니다.
● 과충전 방지 회로가 들어 있어 배터리를 안전하게 보호합니다.
● 충전기의 충전상태를 표시하는 LED 사용하였습니다.
● 고품격 인테리어와 잘 어울리는 무선마이크 충전기 디자인 입니다.

규격 및 성능

● 사 용 전 원 ---------- 12V / 1.2A SMPS 어댑터
● 충 전 전 류 ---------- 300 ~ 500mA
● 충 전 시 간 ---------- 3 ~ 5 시간 (2100mAh 기준)
● 사용건전지 ---------- 1.2V AA size Ni-MH 건전지
● 중 량 ---------- 310g
● 외 형 ---------- 190 x 110 x 100 mm (가로x세로x높이)

※ 본 규격 및 성능은 당사 규정에 따라 일부 약간의 변동이 있을 수 있습니다.

SECO®
Wireless Life

충전기 (Charger)

CX-4 사용설명서

각부의 명칭과 기능

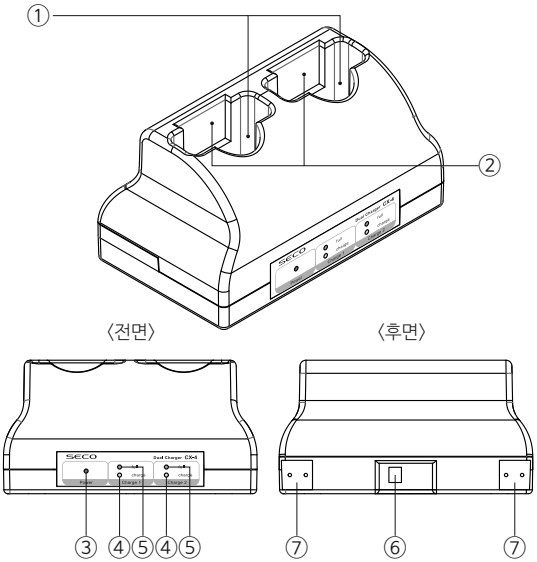

① 핸드 마이크 또는
바디팩 마이크 삽입구

② 바디팩 마이크 또는
핸드 마이크 삽입구

③ 전원 표시 LED
전원이 들어오면 불이 켜집니다.

④ 충전 LED 1, 2
마이크를 삽입구에 넣으면 CHARGE LED에 불이 들어오며 충전상태가 됩니다.

⑤ Full 충전 LED 1, 2
녹색 불이 들어오며 충전이 완료됨을 표시합니다.

⑥ 전원 어댑터 단자
9V / 2A 전원 어댑터를 연결하는 부분

⑦ 브라켓 연결부

브라켓 설치 안내

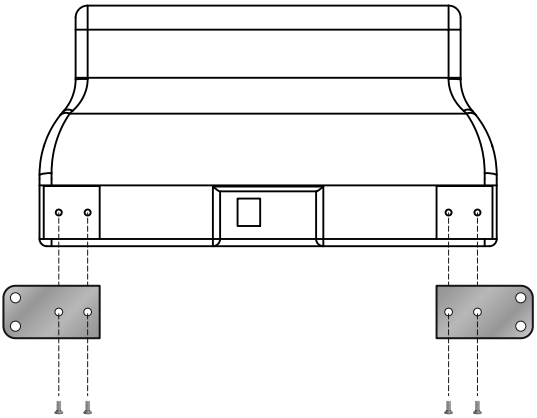

제품에 포함된 브라켓을 이용하여 충전기 후면의 브라켓 연결부에 연결한 뒤 벽면에 고정 설치 하시기 바랍니다.

제 품 보 증 서

- 본 제품은 아래와 같이 보증합니다.

- 본 제품은 엄격한 품질 관리 및 검사를 거쳐서 만들어진 제품입니다.
- 수리를 요할 때는 보증서를 꼭 제시하십시오.
- 보증서는 재발행하지 않으므로 소중히 보관하십시오.
- 제품에 고장이 발생하였을 경우에는 구입하신 곳으로 연락하시기 바랍니다.

- 보증 안내 -

본 제품의 이상 발생시 구입 후 1년간은 무상 A/S를 받으실 수 있습니다.
(보증기간내에라도 유상서비스에 해당하는 서비스는 요금을 받고 수리해드립니다.)

- 유상수리 -

- 천재 지변 또는 전원 이상으로 인한 고장
- 보증기간이라도 사용자의 취급 부주의로 발생한 고장
- 사용자나 취급자의 부당한 수리 또는 내부를 변경해 손상시킨 고장
- 보증기간 경과 후 발생한 성능불량 및 고장인 경우
- 부품 수명이 경과한 경우
- 고장원인이 본 제품 이외의 기기에 의한 경우

※ 당사 제품의 수리,교환 및 환불에 대한 기준은 경제기획원 고시 소비자 피해 보상 규정에 따릅니다.
※ 보증 수리 및 일반 수리에 관한 사항은 구입처에 문의 상의 하시면 즉시 조치해 드립니다.

제 품 명		모 델 명	
판 매 점		구 입 일	
전 화		고객(성명)	
전 화		주 소	

제조년월 :

(주)썬테크전자

www.suntech-seco.co.kr

고객지원실 : 032-815-5123

주의 및 경고사항

다음과 같은 장소에 설치하면 고장의 원인이 되는수가 있으니 각별히 주의하여 주십시오.

- 직사광선이 직접 닿는 곳이나 스팀, 히터, 난로 등 발열체가 가까이 있는 장소
- 통풍이 나쁘고 습기나 먼지가 많은 장소
- 자화성 기기가 가까이 있는 장소
- 진동이나 경사가 있는 불안정한 장소
- 알콜류나 분무식 살충제 등 인화성이 강한 물질이 근처에 있는 장소

※ 본 기기를 청소하실 때는 물기가 없는 부드러운 헝겊에 포리왁스 등을 묻혀 가볍게 닦아내신 후 마른융 등으로 닦아내면 깨끗하게 보존하실 수 있습니다.

발열, 손상, 상처, 감전, 고장 등을 없애기 위해 아래의 사항을 반드시 지켜주세요.

- 전문 지식이 없는 분은 제품을 분해하지 마세요.
- 강한 충격을 주지 마세요.
- 장기간 사용하지 않을 때에는 습기가 없도록 포장하여 보관해 주세요.